Монохромный лазерный принтер

Lexmark

Lexmark MS617dn

MS617dn

Скорость и производительность. Больше возможностей для осуществления сложных задач.

Lexmark MS617dn - это высокоэффективный монохромный принтер, который работает еще быстрее (скорость печати до 47 страниц в минуту), а объем загружаемой бумаги — 2 300 листов. Вас также поразят достоинства устройства: расширенные функции защиты, высокоскоростное подключение к сети, цветной дисплей диагональю 6 см и кнопочная панель (для облегчения задач печати), двусторонний режим работы, возможности печати с мобильных устройств,* наличие картриджей повышенной/сверхвысокой емкости.

До 47 стр./мин.

Сеть

Двусторонняя печать

Тонер Unison

Безопасность

Мобильность

Быстрая и качественная печать

Отпечатанные документы будут готовы прежде, чем вы об этом узнаете. MS617dn оснащен 256 МБ памяти (расширяемой до 1,2 ГБ) и высокоскоростным подключением к сети, что позволяет печатать документы с четким текстом, графикой и изображениями со скоростью до 47 страниц в минуту, причем печать первой страницы происходит всего за 6,5 секунд. Эксклюзивный тонер Unison компании Lexmark™ позволяет получить насыщенный черный цвет и плавные переходы серого от первой до последней распечатки и избежать выцветания.

4 ГОДА Гарантии

4-летняя коммерческая гарантия

Когда у вас есть выбор, вы предпочитаете покупать устройство, которое защищает ваши инвестиции? Доступная качественная модель MS617dn идет с гарантией, распространяющейся даже на ремонт, включая стоимость запасных частей при необходимости их замены в течение первых четырех лет использования.** Гарантия также включает в себя 24-часовую онлайн поддержку или доступ к технической поддержке по телефону в течение рабочего дня.

*Бесплатное приложение Lexmark для печати с мобильных устройств с ОС Android или iOS
**Предложение распространяется на продукцию, зарегистрированную в течение 90 дней с момента покупки. За исключением расходных материалов и/или деталей, такие как термоблок или устройство переноса. Чтобы подробно ознакомиться с условиями, посетите веб-страницу lexmark.com/myguarantee.

17KD0671

Картриджи сверхвысокой емкости на 20 000 страниц

Устройство использует картриджи сверхвысокой емкости, рассчитанные на печать до 20 000 страниц. Больше нет необходимости их встряхивать, что позволяет минимизировать паузы и погрузиться в непрерывный рабочий процесс. Система печати Lexmark и тонер Unison обеспечивают постоянное качество печати на протяжении всего срока годности картриджа, препятствуя возникновению испорченных отпечатков.

Простой и понятный в использовании

Установка MS617dn очень проста, а благодаря быстрой настройке и полной совместимости почти со всеми операционными системами и сетями вы сможете быть готовы к работе в считанные минуты. Устройство надежно в эксплуатации, что позволяет с легкостью печатать до 16 000 страниц в месяц, благодаря нашей передовой технологии обращения с бумагой и расходным материалам с увеличенным ресурсом.

Приложение Lexmark Mobile Print для устройств iOS и Android позволяет легко и просто отправлять задания печати с любого мобильного устройства. Обнаружение принетра происходит мгновенно.

Порт USB на фронтальной панели можно использовать для печати непосредственно с флеш-накопителя.

Экологически безопасен

Встроенная функция двусторонней печати сокращает потребление бумаги. Термоблок с мгновенным подогревом способствует сокращению потребления энергии, а печать первой страницы занимает всего 6,5 секунд. Выбирая энергосберегающий режим (сна, гибернации и Eco), вы автоматически минимизируете шумы и потребление энергии.

Компания Lexmark разработала программу по сбору картриджей (LCCP), в рамках которой все возвращенные картриджи подлежат утилизации или переработке.

LCCP
Lexmark Cartridge Collection Programme

Характеристики устройств	Lexmark MS617dn
Принтер	
Экран	2.4-inch (60 mm) Color LCD display
Скорость печати: до[6]	монохромная: 47 стр/мин
Время печати первой страницы	монохромная: 6.5 сек
Разрешение при печати	монохромная: 1200 Качество изображения, 1200 x 1200 dpi, Качество изображения 2400, 600 x 600 dpi
Память / Процессор	Стандартная: 256 Мб / максимум: 1280 Мб / Dual Core, 800 МГц
Жесткий диск	Отсутствует
Рекомендованная месячная нагрузка[2]	3000 - 16000 Страниц
Максимальная месячная нагрузка: до[3]	175000 страниц в месяц
Расходные материалы[7]	
Ресурсы картриджей для лазерных принтеров[1]	до: Черный картридж с чернилами с ресурсом на 2 500 страниц, Картридж высокой емкости на 8 500 страниц, Картридж очень высокой емкости на 20 000 страниц
Примерный ресурс формирователя изображения: До	60000 страниц, указывается из расчета: 3 стандартные страницы формата Letter/A4 на одно задание на печать при покрытии ~ 5%
Картриджи поставляемые с продуктом[1]	Пробный картридж с тонером на 5 000 страниц (в рамках программы возврата картриджей)
Устройства работы с бумагой	
Устройства работы с бумагой стандартные	Встроенная лоток на 550 листов, Многоцелевое устройство подачи на 100 листов, встроенное устройство для двусторонней печати, Выходной лоток на 250 листов
Устройства работы с бумагой	дополнительные: Лоток на 250 листов, Лоток на 550 листов, закрывающийся лоток на 550 листов
Емкость устройства подачи бумаги: до	стандартная: 650 листов при 75 г/м2 / максимальная: 2300 листов при 75 г/м2
Емкость выходного лотка: до	стандартная: 250 листов при 75 г/м2 / максимальная: 250 листов при 75 г/м2
Поддерживаемые материалы для печати	карточки, конверты, бумажные этикетки, обычная бумага, прозрачные пленки, Обратитесь к руководству по запасам и этикеткам.
Поддерживаемые форматы бумаги	Конверт 10, Конверт 7 3/4, Конверт 9, A4, A5, Конверт DL, Должностное лицо, фолио, JIS-B5, легальный, Письмо, утверждение, универсальный, офис, A6
Общие характеристики[4]	
Стандартные порты	сертифицированный высокоскоростной порт USB 2.0 (тип B), Gigabit Ethernet (10/100/1000), высокоскоростной сертифицированный порт USB 2.0 (тип A) на передней панели
Дополнительные сетевые порты	Беспроводной MarkNet N8352 802.11b/g/n
Уровень акустического шума при работе	Принтер: 55 дБ (a)
Условия эксплуатации	Температура: от 16 до 32°C, Влажность: от 8 до 80% относительной влажности, Высота: 0 - 2896 метров
Гарантия[8]	4-летняя коммерческая гарантия после регистрации
Размер (В x Ш x Г) / Вес	306 x 399 x 382 мм / 15.7 кг
Номер по каталогу	35SC430

[1] Среднее значение доходности стандартной страницы, объявленное в соответствии с ISO / IEC 19752. [2]«Рекомендуемый ежемесячный объем Page» представляет собой набор страниц, которые помогают заказчикам оценить предложения продуктов Lexmark, основанный на среднем количестве страниц, клиенты планируют печатать на устройстве каждый месяц. [3]«Максимальный месячный рабочий цикл» определяется как максимальное количество страниц, которое устройство может доставить в месяц, используя операцию многопоточности. Этот показатель обеспечивает сравнение надежности с другими принтерами Lexmark и MFP. [4]Printers are sold subject to certain license/agreement conditions. See www.lexmark.com/printerlicense for details. [5]Фактический выход может варьироваться в зависимости от других факторов, таких как скорость устройства, размер бумаги и ориентация подачи, покрытие тонера, источник лотка, процент печати только черного цвета и сложность усредненной печати. [6]Скорость печати и копирования, измеренная в соответствии с ISO / IEC 24734 и ISO / IEC 24735 соответственно (ESAT). Для получения дополнительной информации см .: www.lexmark.com/ISOspeeds. [7]Product functions only with replacement cartridges designed for use in a specific geographical region. See www.lexmark.com/regions for more details. [8]Предложение распространяется на продукцию, зарегистрированную в течение 90 дней с момента покупки. За исключением расходных материалов и/или деталей, такие как термоблок или устройство переноса. Чтобы подробно ознакомиться с условиями, посетите веб-страницу lexmark.com/myguarantee.

17KD0671

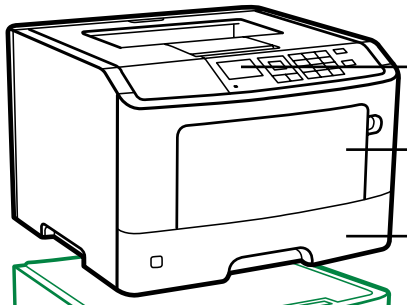

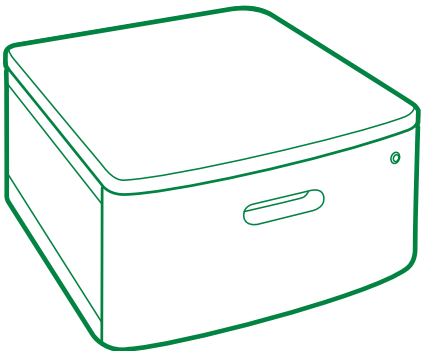

Выдвижной ящик

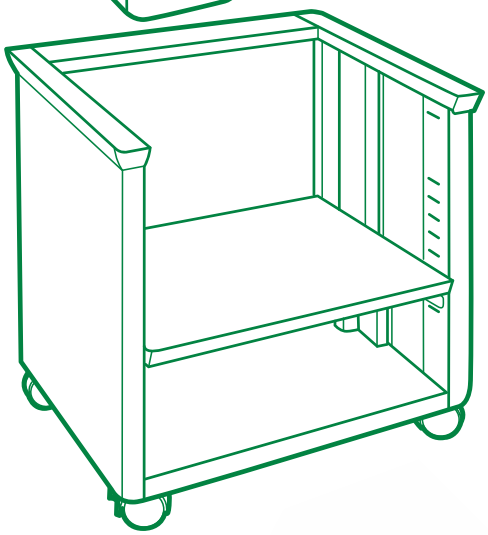

Регулируемая стойка принтера

Стандартно
Дополнительно

© Lexmark, 2017. Все права защищены.

Lexmark и логотип Lexmark являются товарными знаками или зарегистрированными торговыми марками корпорации Lexmark International, Inc. в США и/или других странах. Все остальные товарные знаки являются собственностью соответствующих владельцев. ENERGY STAR® является зарегистрированным знаком США.

17KD0671